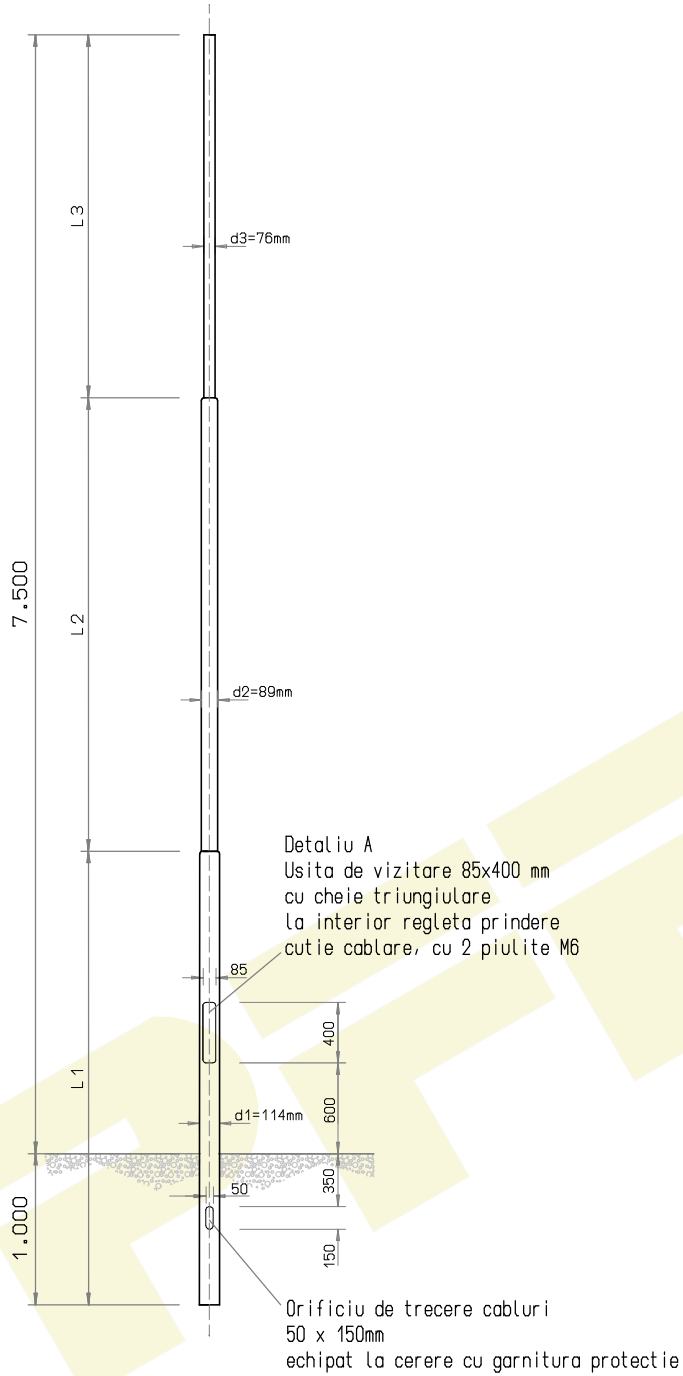

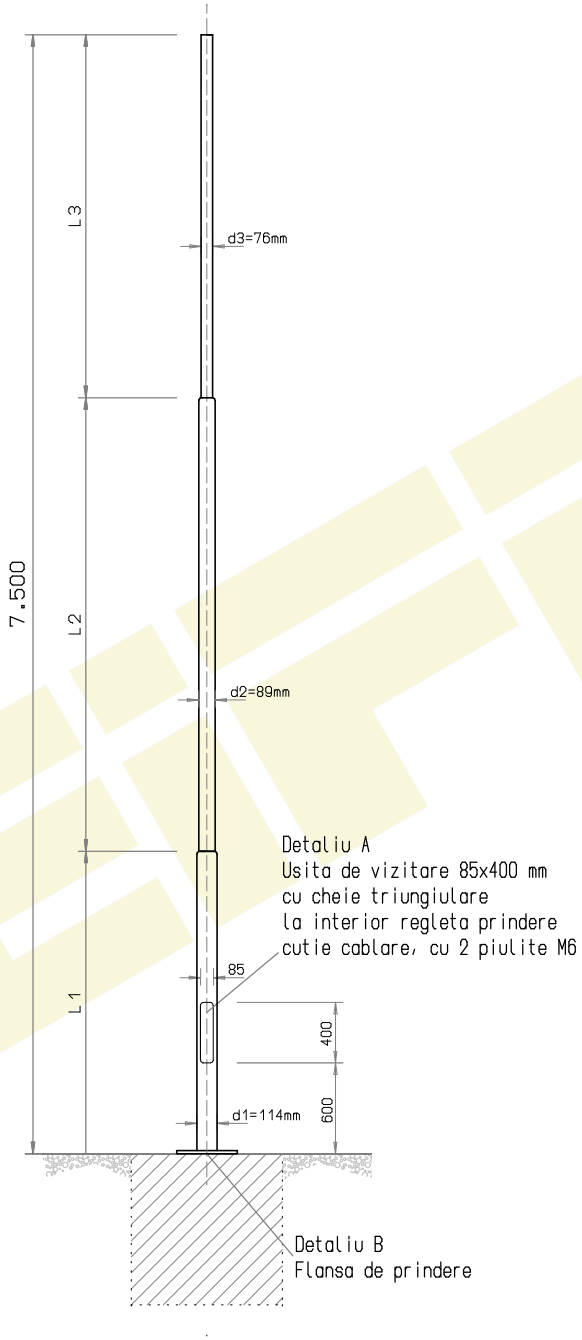

Detaliu A - Usita de vizitare

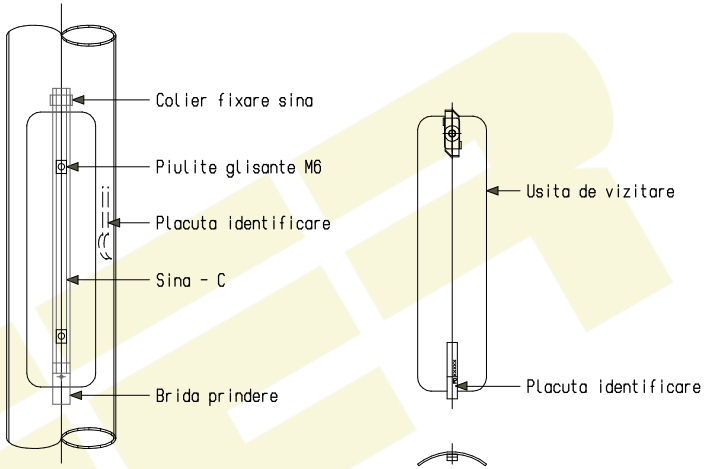

Detaliu B - Flansa de prindere

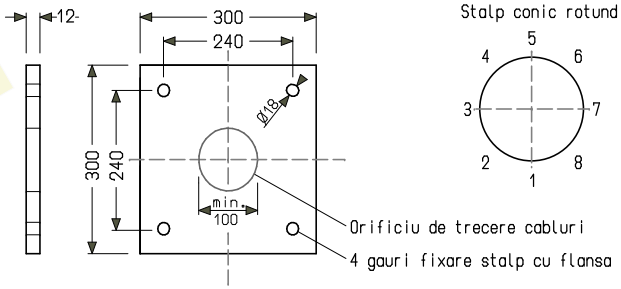

Vedere in sectiune

Stalp conic rotund

Nr.	Denumire	Desen nr.	Scara:
Tolerante generale conform DIN EN 40		Suprafete: zincate termic	Material:
	Data	Nume	Denumire produs: Stalp cilindric drept - cu fundatie ingropata - cu flansa de prindere
Desenat:	01.11.10	ALP	
Verificat:	01.11.10	ALG	
Norme:	EN40 / DIN EN ISO 1461 / DIN EN 18800		

PFEIFFER POLES SIBIU SRL
557270 - Sura Mica, Sibiu, Romania
Tel:0269 228 005 ; Fax:0269 577 313
Email: contact@pfeiffer-poles.ro

Numar articol.: ZAM076075

inlocuieste:

Informatii suplimentare la dep. tehnic !